喷雾头 / 细雾喷头

Veil 24

VL–M024

紧凑雾化头从银色套环中升起，正面凹槽内装有喷片。



概念样品 · 形态参考

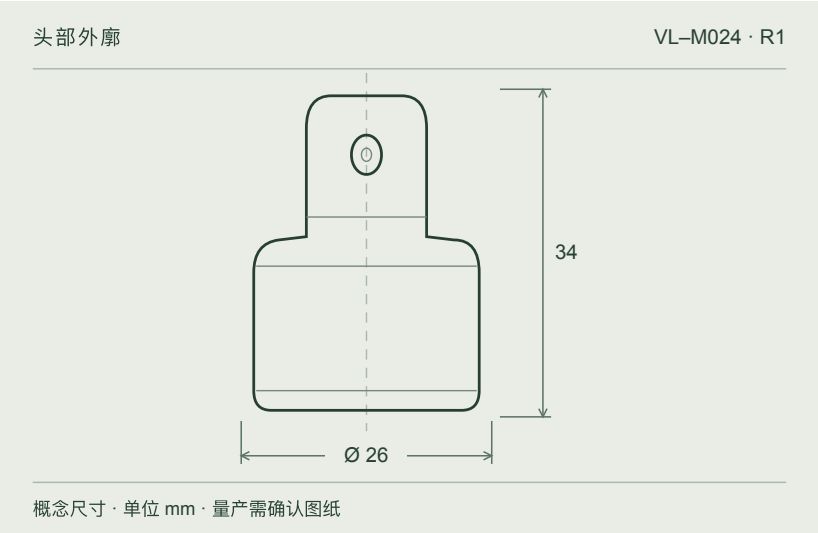

标称尺寸 · 单位 mm

参考规格

用途	细雾喷洒
瓶口规格	24/410
结构	金属化 PP 按头 · 铝制套环
头部外廓	Ø 26 × 34 mm
吸管	按瓶深裁切
保护结构	外露按头

概念配色	○ 矿物白 ● 石墨色 ● 祖母绿 ● 烟蓝色
表面工艺	缎光 / 亮面 / 哑光
拟配部件	Column 100 / Column 60 / Forma 150 / Forma 200

实物待确认

请用实际配方确认喷量、喷形及兼容性。

设计参考。生产尺寸与公差以供应方确认图纸为准。