膏霜罐 / 广口膏霜罐

Orbit 50

VL–J050

低矮玻璃罐身上方为宽螺纹盖，大开口便于观察罐沿及密封平面。



概念样品 · 形态参考

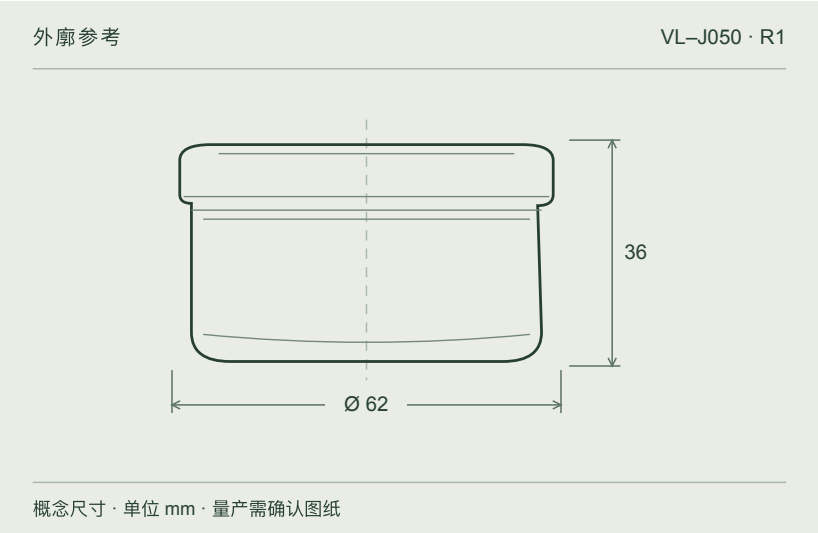

标称尺寸 · 单位 mm

参考规格

标称容量	50 mL
开口	Ø 47 mm
瓶体材质	乳浊玻璃
瓶体外廓	Ø 62 × 36 mm
盖体	配套旋盖

概念配色	青瓷绿　祖母绿　瓷白色　石墨色
表面工艺	亮面 / 缎光 / 哑光
拟配部件	专用罐盖与密封垫片

实物待确认

请确认专用盖、垫片接触、灌装量、泄漏及装饰区域。

设计参考。生产尺寸与公差以供应方确认图纸为准。