瓶盖 / 旋拧瓶盖

# Collar 24

VL–C024

带防滑纹的外壳套在螺纹内塞上，明亮边沿勾出闭合线。



概念样品 · 形态参考

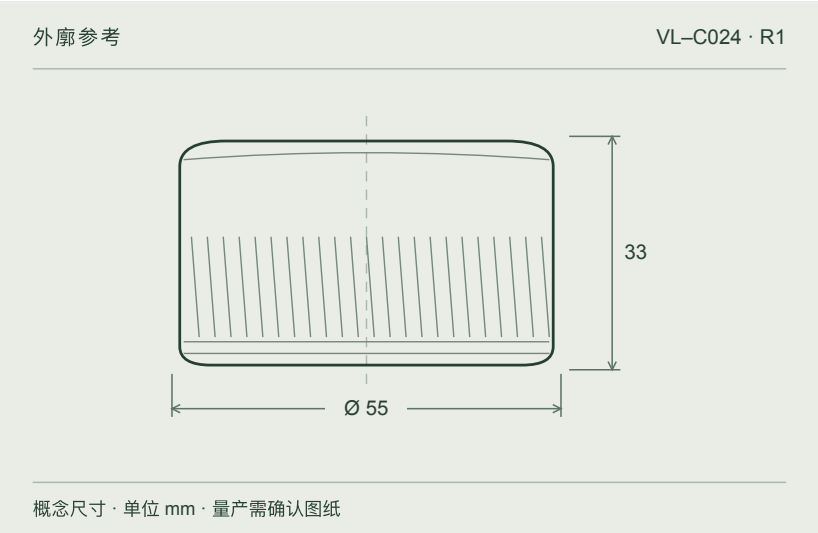


标称尺寸 · 单位 mm

## 参考规格

| | |
|---|---|
| 用途 | 封闭式密封 |
| 瓶口规格 | 24/410 |
| 结构 | 金属外壳 · PP 内塞 |
| 外廓尺寸 | Ø 55 × 33 mm |
| 密封面 | 可更换垫片 |
| 握持表面 | 宽斜纹 |

| | |
|---|---|
| 概念配色 | 银色 · 铜色 · 珍珠白 · 祖母绿 · 石墨色 |
| 表面工艺 | 缎光 / 抛光 / 哑光 |
| 拟配部件 | Column 100 / Column 60 / Forma 150 / Forma 200 |

**实物待确认**

请用拟配瓶身确认内衬材质、旋合扭矩、开启扭矩与泄漏表现。

设计参考。生产尺寸与公差以供应方确认图纸为准。