包装产品目录

六个化妆品包材品类，十二款概念型号。



全系列陈列 · 概念影像

型号索引

选择型号可前往对应规格页

瓶身	Column 100 VL–B100	02	Column 60 VL–B060	03
乳液瓶	Forma 150 VL–L150	04	Forma 200 VL–L200	05
瓶盖	Collar 24 VL–C024	06	Collar 24 Fine VL–C024F	07
乳液泵	Arc 24 VL–P024	08	Arc 24 Short VL–P024S	09
喷雾头	Veil 24 VL–M024	10	Veil 24 Guard VL–M024G	11
膏霜罐	Orbit 50 VL–J050	12	Orbit 30 VL–J030	13

各页给出概念结构、标称尺寸及实物确认项。量产前须取得供应方确认图纸。

瓶身 / 玻璃瓶身

Column 100

VL–B100

厚玻璃底部托起直壁瓶身。24/410 瓶口用于研究旋盖、乳液泵和细雾喷头三类配件。



概念样品 · 形态参考

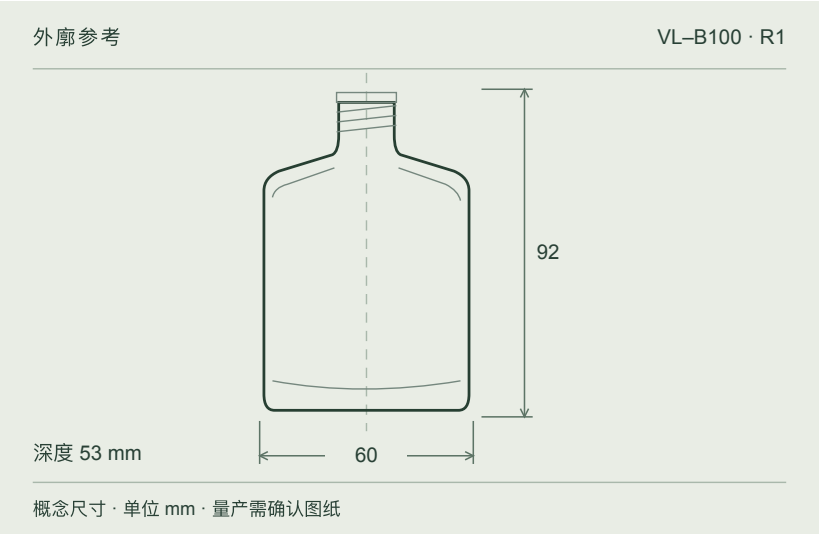

标称尺寸 · 单位 mm

参考规格

标称容量	100 mL
瓶口规格	24/410
瓶体材质	有色玻璃
瓶体外廓	60 × 53 × 92 mm
装饰区域	直侧壁

概念配色	祖母绿 · 琥珀色 · 烟蓝色 · 石墨色
表面工艺	亮面 / 缎光 / 哑光
拟配部件	Collar 24 / Collar 24 Fine / Arc 24 / Arc 24 Short / Veil 24 / Veil 24 Guard

实物待确认

生产确认前请复核瓶口图纸、模具公差、灌装容量及配套盖体。

设计参考。生产尺寸与公差以供应方确认图纸为准。

瓶身 / 紧凑型玻璃瓶身

Column 60

VL–B060

短侧壁使方肩更接近底部。与 Column 100 一样，图示瓶口为 24/410。



概念样品 · 形态参考

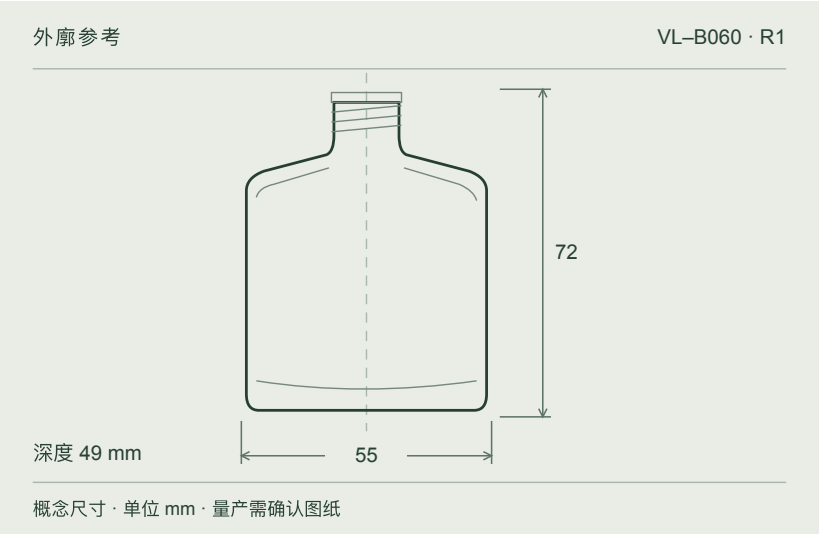

标称尺寸 · 单位 mm

参考规格

标称容量	60 mL
瓶口规格	24/410
瓶体材质	有色玻璃
瓶体外廓	55 × 49 × 72 mm
装饰区域	短正面

概念配色	琥珀色 · 祖母绿 · 烟蓝色 · 石墨色
表面工艺	亮面 / 缎光 / 哑光
拟配部件	Collar 24 / Collar 24 Fine / Arc 24 / Arc 24 Short / Veil 24 / Veil 24 Guard

实物待确认

生产确认前请复核瓶口图纸、模具公差、灌装容量及配套盖体。

设计参考。生产尺寸与公差以供应方确认图纸为准。

乳液瓶 / 圆形乳液瓶

Forma 150

VL–L150

低圆肩下方保留连续圆柱装饰区，可将瓶身与乳液泵组合或分开选型。



概念样品 · 形态参考



标称尺寸 · 单位 mm

参考规格

标称容量	150 mL
瓶口规格	24/410
瓶体材质	有色玻璃
瓶体外廓	Ø 48 × 124 mm
装饰区域	圆柱侧壁

概念配色	烟蓝色 · 祖母绿 · 琥珀色 · 石墨色
表面工艺	亮面 / 缎光 / 哑光
拟配部件	Collar 24 / Collar 24 Fine / Arc 24 / Arc 24 Short / Veil 24 / Veil 24 Guard

实物待确认

生产确认前请复核瓶口图纸、模具公差、灌装容量及配套盖体。

设计参考。生产尺寸与公差以供应方确认图纸为准。

乳液瓶 / 高型乳液瓶

Forma 200

VL–L200

加长瓶身提供更高的身体护理包装比例，24/410 瓶口沿用同一泵头配合意向。



概念样品 · 形态参考



标称尺寸 · 单位 mm

参考规格

标称容量	200 mL
瓶口规格	24/410
瓶体材质	有色玻璃
瓶体外廓	Ø 50 × 149 mm
装饰区域	长圆柱侧壁

概念配色	祖母绿 · 琥珀色 · 烟蓝色 · 石墨色
表面工艺	亮面 / 缎光 / 哑光
拟配部件	Collar 24 / Collar 24 Fine / Arc 24 / Arc 24 Short / Veil 24 / Veil 24 Guard

实物待确认

生产确认前请复核瓶口图纸、模具公差、灌装容量及配套盖体。

设计参考。生产尺寸与公差以供应方确认图纸为准。

瓶盖 / 旋拧瓶盖

Collar 24

VL–C024

带防滑纹的外壳套在螺纹内塞上，明亮边沿勾出闭合线。



概念样品 · 形态参考

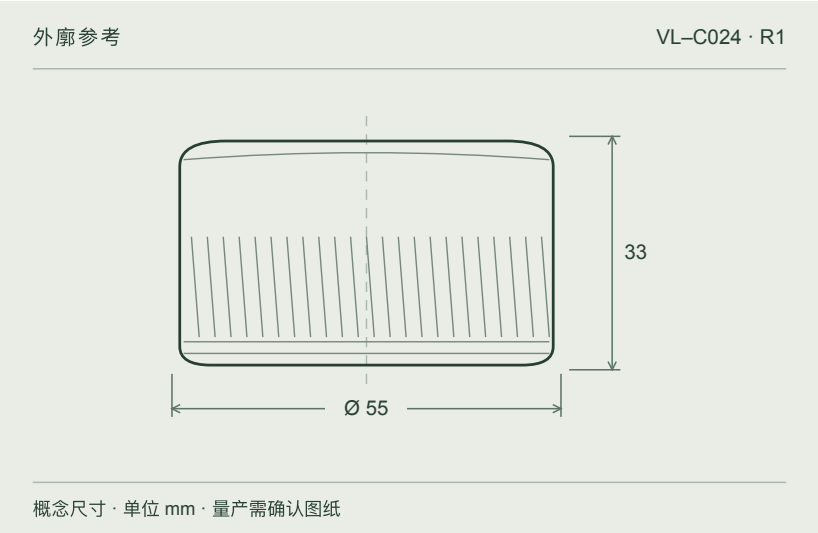

标称尺寸 · 单位 mm

参考规格

用途	封闭式密封
瓶口规格	24/410
结构	金属外壳 · PP 内塞
外廓尺寸	Ø 55 × 33 mm
密封面	可更换垫片
握持表面	宽斜纹

概念配色	银色 铜色 珍珠白 祖母绿 石墨色
表面工艺	缎光 / 抛光 / 哑光
拟配部件	Column 100 / Column 60 / Forma 150 / Forma 200

实物待确认

请用拟配瓶身确认内衬材质、旋合扭矩、开启扭矩与泄漏表现。

设计参考。生产尺寸与公差以供应方确认图纸为准。

瓶盖 / 细纹旋拧盖

Collar 24 Fine

VL–C024F

细密纵纹覆盖更高的套筒，可与 Collar 24 比较外廓和旋拧手感。



概念样品 · 形态参考

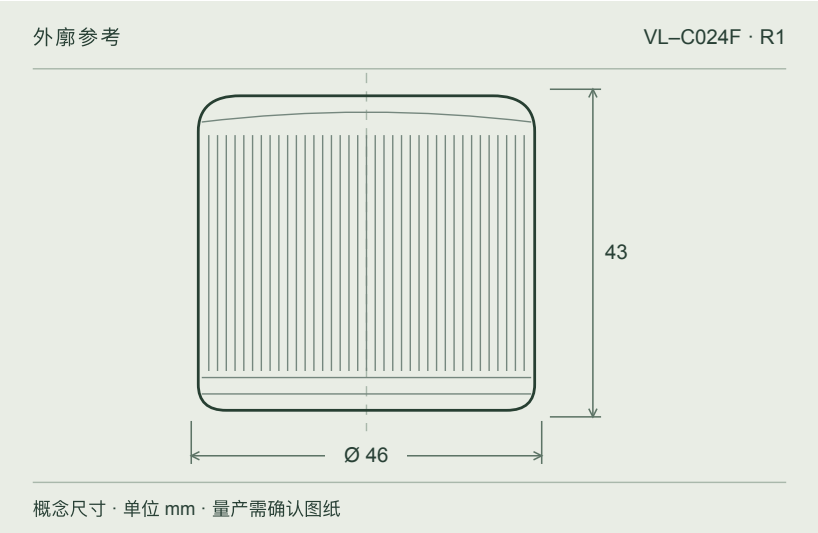

标称尺寸 · 单位 mm

参考规格

用途	封闭式密封
瓶口规格	24/410
结构	金属外壳 · PP 内塞
外廓尺寸	Ø 46 × 43 mm
握持表面	细直纹
密封面	可更换垫片

概念配色	铜色 · 银色 · 珍珠白 · 祖母绿 · 石墨色
表面工艺	缎光 / 抛光 / 哑光
拟配部件	Column 100 / Column 60 / Forma 150 / Forma 200

实物待确认

请用拟配瓶身确认内衬材质、旋合扭矩、开启扭矩与泄漏表现。

设计参考。生产尺寸与公差以供应方确认图纸为准。

乳液泵 / 乳液泵

Arc 24

VL–P024

低矮弧形按头伸出金属套环，可按压查看弹簧驱动的短行程。



概念样品 · 形态参考

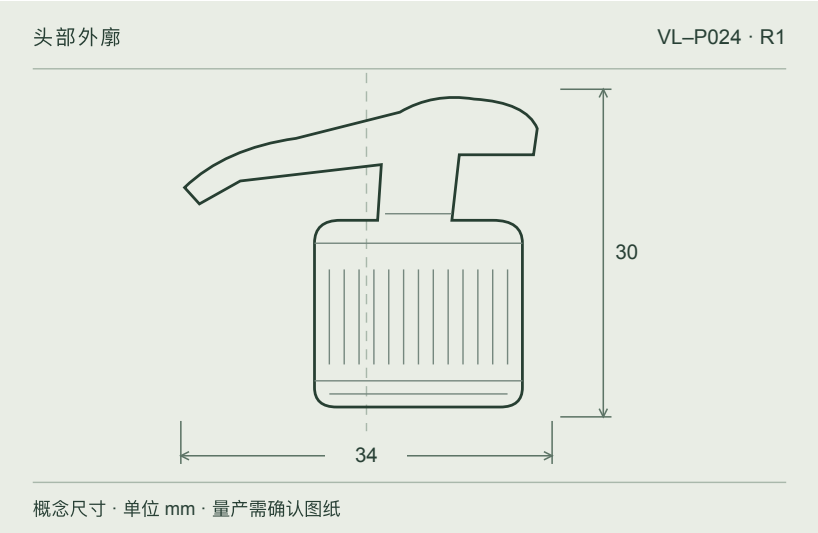

标称尺寸 · 单位 mm

参考规格

用途	乳液与乳状配方
瓶口规格	24/410
结构	PP 泵芯 · 金属外套
头部外廓	34 × 30 mm
吸管	按瓶深裁切
按头	标准嘴长

概念配色 银色 石墨色 祖母绿 瓷白色

表面工艺 缎光 / 抛光 / 哑光

拟配部件 Column 100 / Column 60 / Forma 150 / Forma 200

实物待确认

请通过实际配方确认单次输出、锁定方式、起泵及吸管长度。

设计参考。生产尺寸与公差以供应方确认图纸为准。

乳液泵 / 短嘴乳液泵

Arc 24 Short

VL–P024S

短按头让出液口更靠近套环，可与标准 Arc 泵头并排比较横向伸出距离。



概念样品 · 形态参考

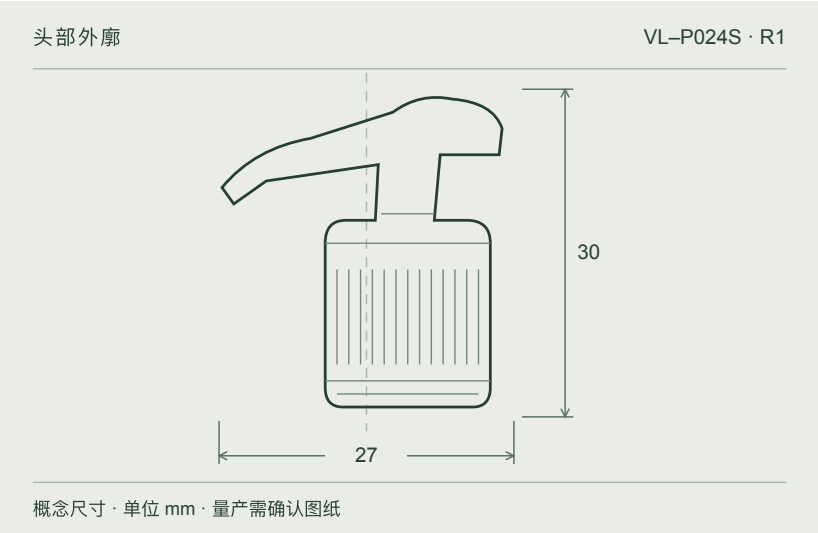

标称尺寸 · 单位 mm

参考规格

用途	乳液与乳状配方
瓶口规格	24/410
结构	PP 泵芯 · 金属外套
头部外廓	27 × 30 mm
按头	短嘴
吸管	按瓶深裁切

概念配色	● 石墨色 ● 银色 ● 祖母绿 ● 瓷白色
表面工艺	缎光 / 抛光 / 哑光
拟配部件	Column 100 / Column 60 / Forma 150 / Forma 200

实物待确认

请通过实际配方确认单次输出、锁定方式、起泵及吸管长度。

设计参考。生产尺寸与公差以供应方确认图纸为准。

喷雾头 / 细雾喷头

Veil 24

VL–M024

紧凑雾化头从银色套环中升起，正面凹槽内装有喷片。



概念样品 · 形态参考

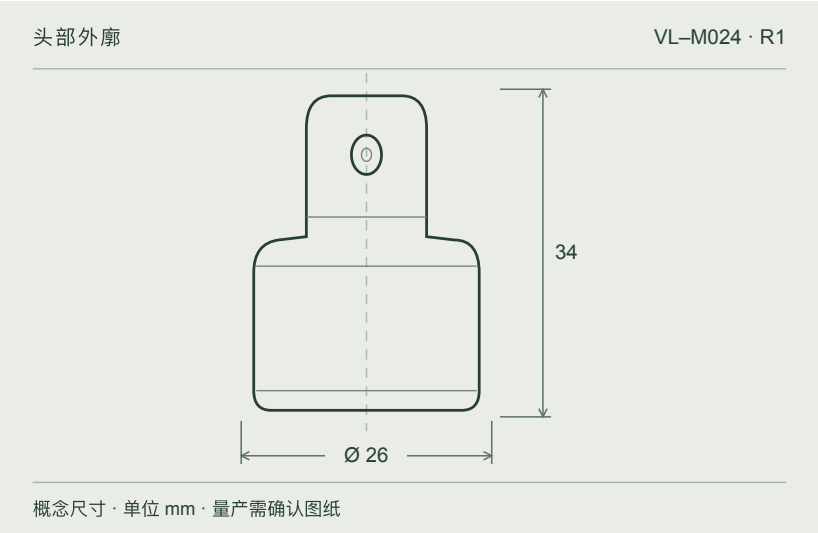

标称尺寸 · 单位 mm

参考规格

用途	细雾喷洒
瓶口规格	24/410
结构	金属化 PP 按头 · 铝制套环
头部外廓	Ø 26 × 34 mm
吸管	按瓶深裁切
保护结构	外露按头

概念配色	○ 矿物白 ● 石墨色 ● 祖母绿 ● 烟蓝色
表面工艺	缎光 / 亮面 / 哑光
拟配部件	Column 100 / Column 60 / Forma 150 / Forma 200

实物待确认

请用实际配方确认喷量、喷形及兼容性。

设计参考。生产尺寸与公差以供应方确认图纸为准。

喷雾头 / 带防护罩喷头

Veil 24 Guard

VL–M024G

透明护罩包覆按头。拆开展示可比较带罩和无罩时的轮廓。



概念样品 · 形态参考

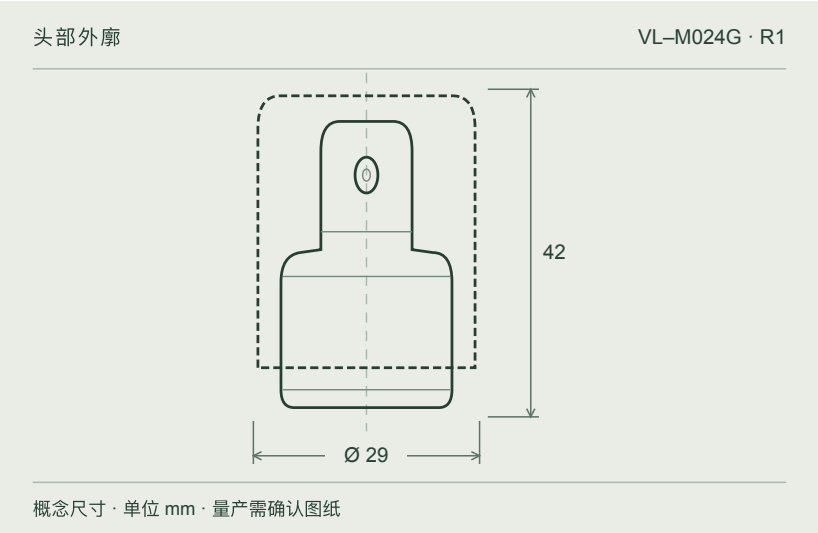

标称尺寸 · 单位 mm

参考规格

用途	细雾喷洒
瓶口规格	24/410
结构	金属化 PP 按头 · 铝制套环
头部外廓	Ø 29 × 42 mm
保护结构	可拆透明外罩
吸管	按瓶深裁切

概念配色 ● 石墨色 ○ 矿物白 ● 祖母绿 ● 烟蓝色

表面工艺 缎光 / 亮面 / 哑光

拟配部件 Column 100 / Column 60 / Forma 150 / Forma 200

实物待确认

请用实际配方确认喷量、喷形、外罩保持力及兼容性。

设计参考。生产尺寸与公差以供应方确认图纸为准。

膏霜罐 / 广口膏霜罐

Orbit 50

VL–J050

低矮玻璃罐身上方为宽螺纹盖，大开口便于观察罐沿及密封平面。



概念样品 · 形态参考

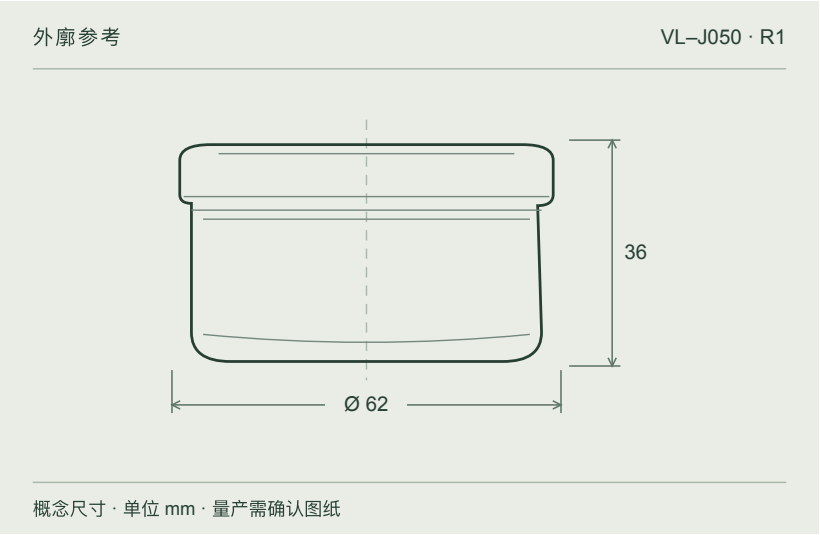

标称尺寸 · 单位 mm

参考规格

标称容量	50 mL
开口	Ø 47 mm
瓶体材质	乳浊玻璃
瓶体外廓	Ø 62 × 36 mm
盖体	配套旋盖

概念配色	青瓷绿　祖母绿　瓷白色　石墨色
表面工艺	亮面 / 缎光 / 哑光
拟配部件	专用罐盖与密封垫片

实物待确认

请确认专用盖、垫片接触、灌装量、泄漏及装饰区域。

设计参考。生产尺寸与公差以供应方确认图纸为准。

膏霜罐 / 矮型膏霜罐

Orbit 30

VL–J030

矮罐身配专用盖。专用口沿与瓶身系列的 24/410 瓶口分开讨论。



概念样品 · 形态参考

外廓参考 VL–J030 · R1

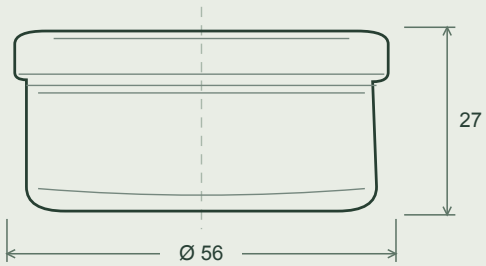

概念尺寸 · 单位 mm · 量产需确认图纸

标称尺寸 · 单位 mm

参考规格

标称容量	30 mL
开口	Ø 43 mm
瓶体材质	乳浊玻璃
瓶体外廓	Ø 56 × 27 mm
盖体	配套旋盖

概念配色	瓷白色 · 青瓷绿 · 祖母绿 · 石墨色
表面工艺	亮面 / 缎光 / 哑光
拟配部件	专用罐盖与密封垫片

实物待确认

请确认专用盖、垫片接触、灌装量、泄漏及装饰区域。

设计参考。生产尺寸与公差以供应方确认图纸为准。